ДЕРЕВООБРАБАТЫВАЮЩИЙ КОМБИНАТ
КРАСНЫЙ ОКТЯБРЬ

В = 2166 мм
Ш = 713 мм
Г = 470 мм

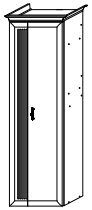
ТД01.01

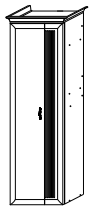
ТД01.02

СХЕМА СБОРКИ

Шкаф для одежды и белья из набора мебели для жилых помещений «Лацио» ТД 177.01.01.00.00.00 ТД 177.01.02.00.00.00

Уважаемый покупатель!

Перед началом сборки изделия необходимо внимательно ознакомиться со схемой сборки. Перед тем как производить крепление шурупами по разметке, необходимо просверлить отверстия в деталях – диаметром 3мм, глубиной –8мм. Сборку производить на чистой, ровной поверхности отверткой крестообразной, ключом для винта - конфирмата.

Обозначение Вид	Обозначение Вид	Обозначение Вид	Обозначение Вид	Обозначение Вид	Обозначение Вид	Обозначение Вид	Обозначение Вид	Обозначение Вид	Шурупы для крепления:
А ***Винт конфирмат*** **8 шт.**		Б	Вб	П *Петля 4-х шарнирная*	Дв	Бс	Шт	Р *Ручка с винтом и декоративными гвоздями*	*Штанга выдвижная 4х16 – 4 шт Петля 4-х шарнирная 4х16 – 40 шт. Для крепления шкафа к подиуму 4х30 – 2 шт.*
А ***Заглушка к винту конфирмату*** **10 шт.**	*Ключ к винту – конфирмату* **1шт.**	*Стяжка эксцентриковая с заглушкой* **4шт.**	*Стяжка Вб* **20шт.**	**10шт.**	*Дверной упор* **2шт.**	*Брусок стычной L=575мм* **1шт.**	*Штанга выдвижная* **1шт.**	**1шт.**	

Комплектовочная ведомость деталей

№	Наименование	Кол-во	Размер, мм			ТД 177.01.01	ТД 177.01.02
			Д	Ш	Т*		
1,2	Стенка боковая	2	2100	400	16	+	
3	Стенка нижняя	1	578	400	16	+	+
4	Стенка горизонтальная	5	578	368	16	+	+
5	Стенка монтажная	1	578	300	16	+	+
6	Стенка верхняя	1	713	470	66	+	
7	Дверь	1	2093	413	24	+	+
8	Дверь	1	2093	192	24	+	+
9,10	Стенка боковая	2	2100	400	16		+
11	Стенка верхняя	1	713	470	66		+
	Стенка задняя (ДВПо)	1	1106	588	3,2	+	+
	Стенка задняя (ДВПо)	1	986	588	3,2	+	+

Возможна комплектация другими видами фурнитуры.

ВНИМАНИЕ!

Мебель должна эксплуатироваться в сухих, проветриваемых помещениях при температуре +10^0 +28 ^{0}С и влажности 65%. Не рекомендуется ставить мебель вблизи отопительных приборов. Чистку мебели производить сухой мягкой тканью. Гарантийный срок эксплуатации 24 месяца со дня продажи. Срок службы изделия 10лет.

Производитель: РОССИЯ
625001 г. Тюмень, ул. Комбинатская 60 ОАО ДОК «КРАСНЫЙ ОКТЯБРЬ»тел. (3452) 23-88-46 отдел продаж тел.23-88-45 служба качества otk@dokko.ru , www.dokko.ru

Рекомендации

1 Для хранения одежды на вешалках, к стенке горизонтальной (4) прикрепить выдвижную штангу (Шт), нижние стенки горизонтальные (4) не устанавливать.

2 Для того чтобы хранить белье на полках, выдвижную штангу (Шт) не устанавливать.

1 Схема сборки

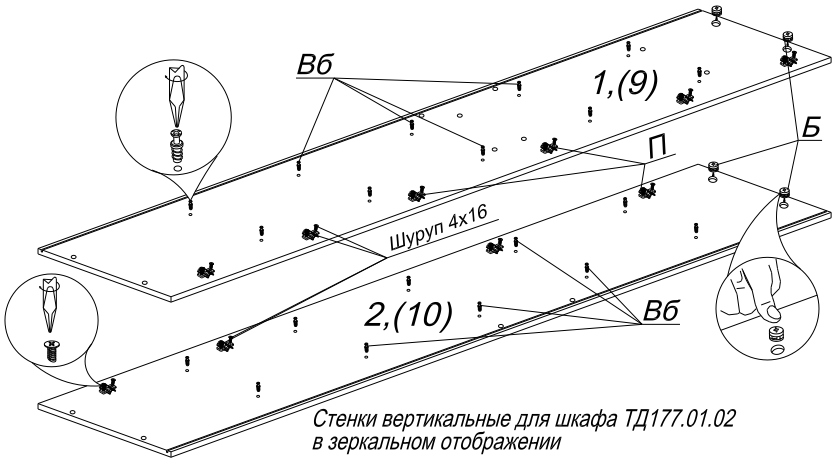

2

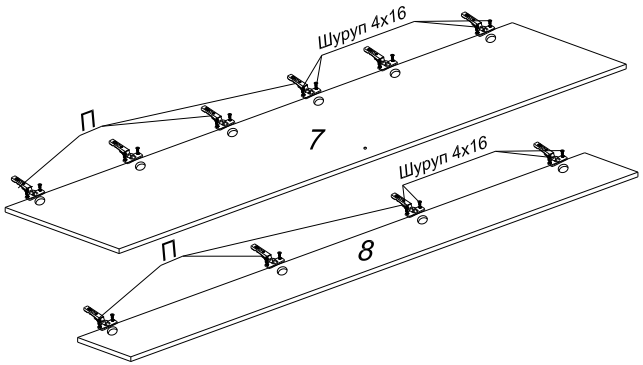

3

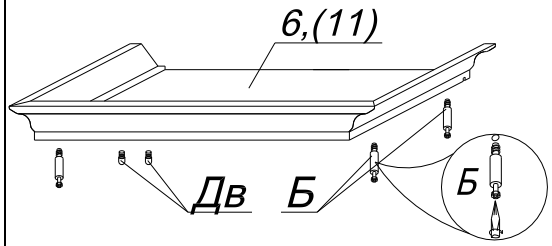

4

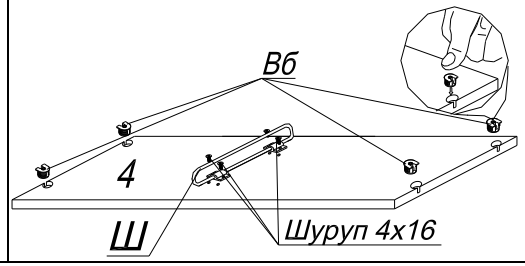

5

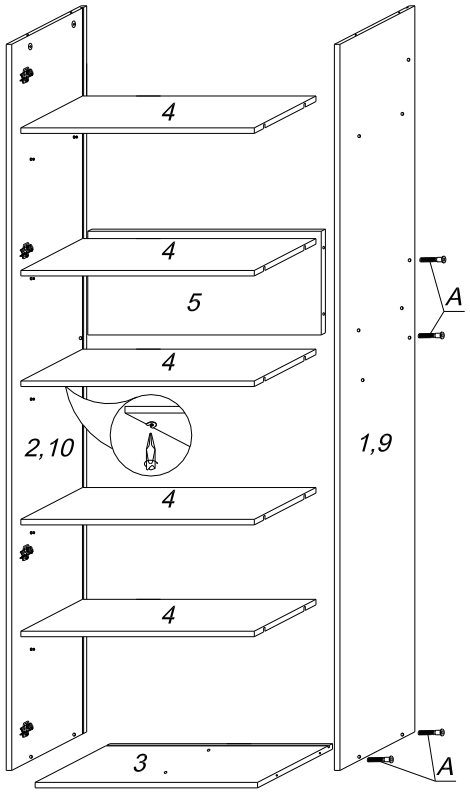

6

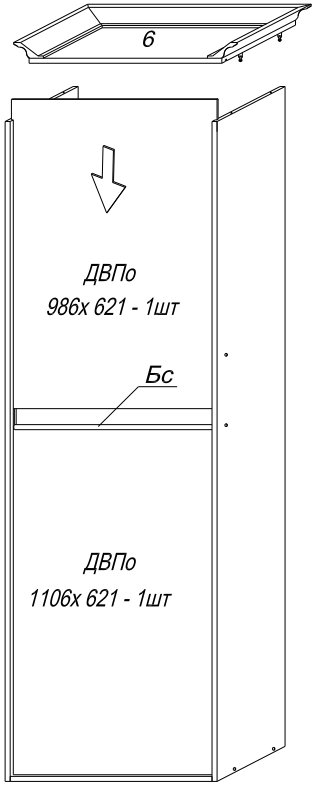
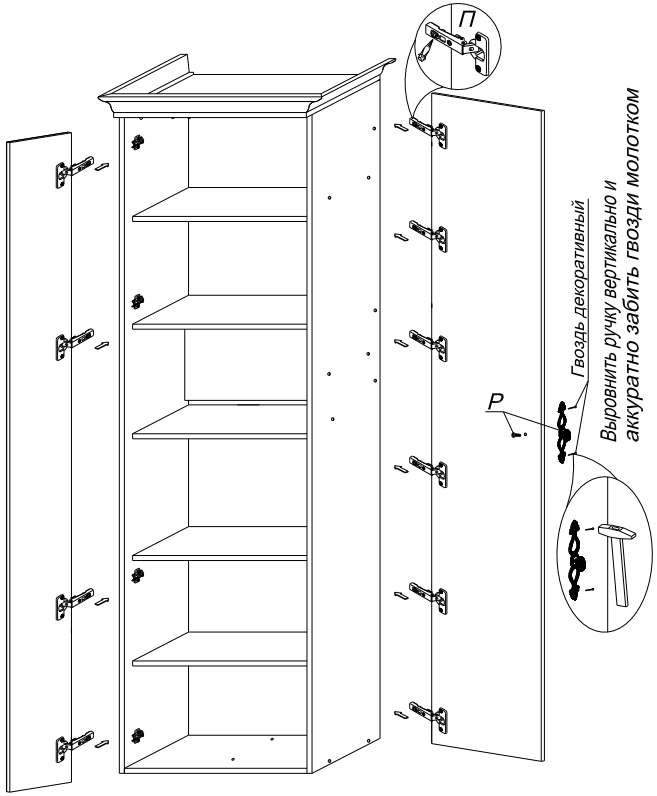
7